mark

building climate technology

2026



TEKNİK KATALOG

ELEKTRİKLİ RADYANT ISITMA

Gaz hattı olmadan
bölgesel radyant ısıtma.

Elburz Mühendislik

Mühendislik ve teknik destek

KAPSAM

INFRA ER
3,2 kW ve 6,4 kW seçenekleri
Elektrik · Montaj · Kontrol

MARK Climate Technology

2026 Türkçe katalog serisi

mark
building climate technology

Elburz
Mühendislik

TEKNİK ÜRÜN KATALOĞU · 2026 TÜRKÇE

INFRA ER

Elektrikli radyant ısıtıcılar



Ürün dokümanları
ve ayrıntılı bilgi
MARK web sitesinde

Elektrikli radyant ısıtıcılar

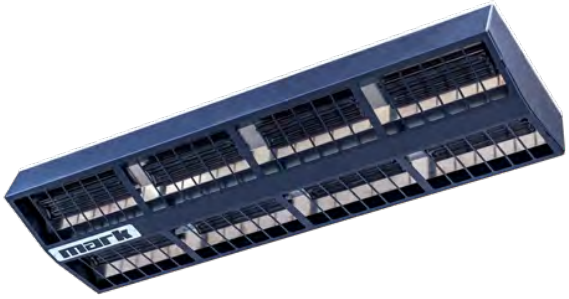

INFRA ER, gaz altyapısı kullanmadan elektrikle radyant ısıtma sağlar. Endüstriyel ve ticari mahallerde tüm hacim veya belirli çalışma bölgeleri için değerlendirilebilir.

3200, 3200L ve 6400 modelleri 3,2 / 3,2 / 6,4 kW gücündedir. İlk iki model 230 V tek faz; 6400 modeli 400 V üç faz beslemeye sahiptir. Koruma sınıfı IP00B'dir; ortam ve montaj uygunluğu buna göre değerlendirilmelidir.

Üretici 3200 ve 3200L için 3-5 m, 6400 için 4,5-7,5 m montaj yüksekliği belirtir. Tablodaki etki alanları yaklaşık seçim bilgisi verir; proje ısı kaybı hesabının yerine geçmez.

ÜRÜN ÖZELLİKLERİ

- 3,2 ve 6,4 kW güç seçenekleri
- İki kademeli güç ayarı
- Seramik ısıtma elemanları
- Epoksi toz boyalı alüminyum yapı
- Tavana askı veya duvar konsolu
- PinTherm Infra Connect ile kontrol seçeneği

SEÇİM VE UYGULAMA

Yatay ve açılı montaj için farklı mesafeler geçerlidir. Teknik çizimdeki tavan, duvar ve kullanım bölgesi mesafelerini birlikte kontrol ediniz.

Ölçüler

INFRA ER 3200

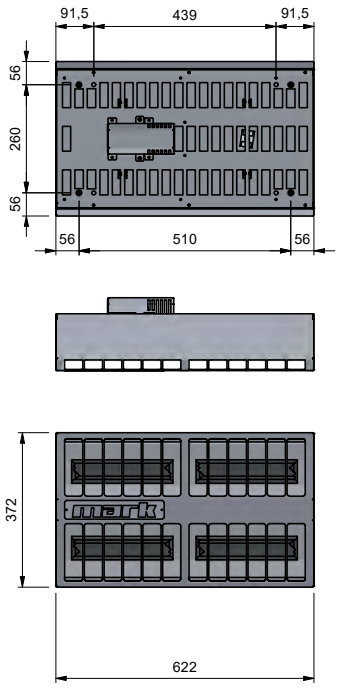

INFRA ER 6400

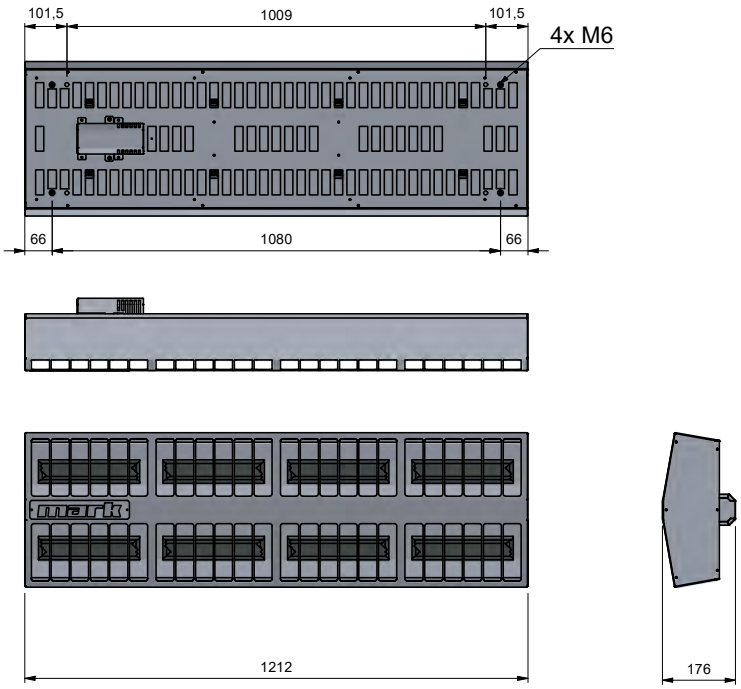

INFRA ER 3200L

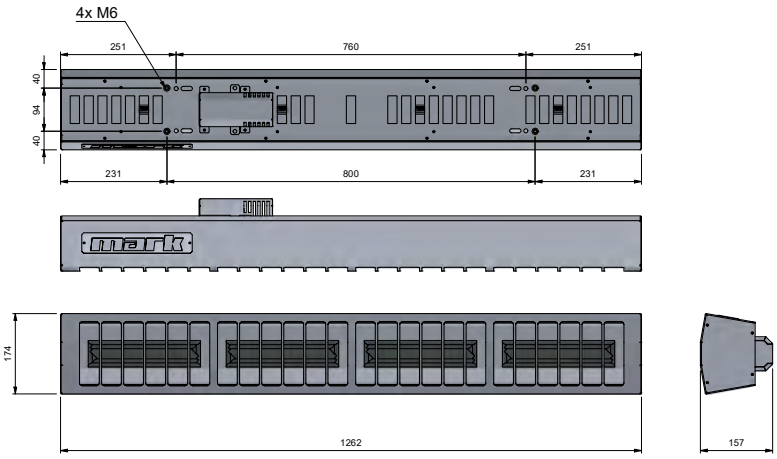

Teknik veriler

Tip		3200	3200L	6400
Nominal güç	kW	3.2	3.2	6.4
Işınımla ısıtılan yüzey alanı	m²	11-22	11-22	30-65
Güç kademeleri (düşük/yüksek)	%	50/100	50/100	62/100
Isıtıcı eleman adedi		4	4	8
Güç		1x230V+N+PE (50 Hz)		3x400V+N+PE (50 Hz)
Azami çekilen akım	A	14	14	10.4
Ağırlık	kg	8	8.5	17
Koruma sınıfı	IP	00B	00B	00B

Montaj ve yerleşim seçenekleri

ASKILI MONTAJ

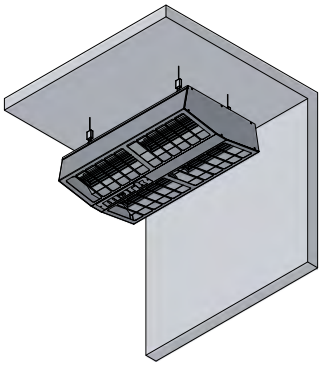

DUVAR KONSOLLARI

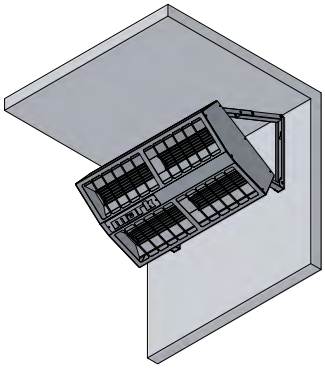

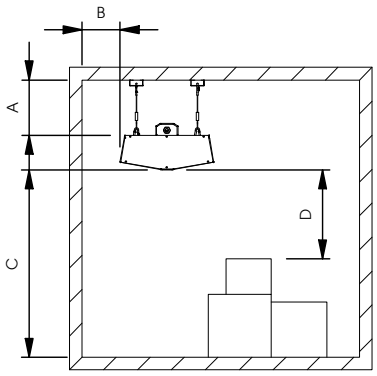

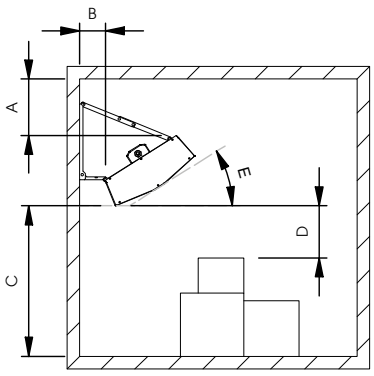

	Askılı			Duvar konsolları		
T	3200	6400	3200L	3200	6400	3200L
A	>150 mm	>150 mm	>150 mm	>150 mm	>150 mm	>150 mm
B	>500 mm	>500 mm	>500 mm	87 mm	87 mm	40 mm
C	3-5 m	4.5-7.5 m	3-5 m	3-5 m	4.5-7.5 m	3-5 m
D	0,8 m	0,8 m	0,7 m	0,8 m	0,8 m	0,7 m
E	-	-	-	15 - 30 - 45°	15 - 30 - 45°	15 - 30 - 45°

Teknik seçim rehberi

Kapasiteyi çalışma koşuluyla birlikte okuyun

Isıl kapasite; su gidiş/dönüş sıcaklığı, mahal sıcaklığı, dış hava, fan devri ve bağıl nem gibi koşullara bağlıdır. Tablo dipnotları seçimin bir parçasıdır.

Model kodunu güç değeri sanmayın

Model adındaki sayı, net kapasiteyi birebir ifade etmeyebilir. Gazlı cihazlarda yakıt ısıl girdisi ile faydalı ısıl çıkış; elektrikli cihazlarda çekilen güç ile ısı pompası kapasitesi farklı kavramlardır.

Çizimler ve güvenlik mesafeleri

Ölçü çizimleri ve montaj mesafeleri orijinal üretici kataloğundan alınmıştır. Bağlantı yönü, aksesuar, baca, yoğuşma drenajı ve servis erişimi seçilen sürüme göre kontrol edilir.

Semboller

DB: kuru termometre; WB: yaş termometre; RH/rv: bağıl nem. NCV/Hi: alt ısıl değer; GCV/Hs: üst ısıl değer. L/U: uzunluk; W/G: genişlik; D: derinlik; H/Y: yükseklik. Şekillerdeki özgün harfler ve model kodları korunmuştur.

Kaynak ve teknik doğrulama

Kaynak: MARK Product Catalogue 2026, 0666033_000.PCEXP2026.pdf. Sayfa altında orijinal kaynak sayfası belirtilir. Bu Türkçe düzenleme seçim ve teklif desteği içindir; kesin seçim ile uygulamada üretici seçimi ve güncel montaj kılavuzu esas alınır.

Proje seçimi ve teknik destek
emre@elburz.com.tr | +90 535 370 75 18
www.elburz.com.tr



building climate technology

Elburz Mühendislik

Projenizi birlikte değerlendirelim

Uygulamanızı, bina ölçülerini, enerji altyapısını ve varsa proje veya şartnamenizi paylaşın. Uygun MARK ürünlerini ve teklif kapsamını birlikte netleştirelim.

Elburz Mühendislik ve İklimlendirme Sistemleri Ticaret ve Sanayi Limited Şirketi

İçerenköy Mah. Topçu İbrahim Sk.
Quick Tower Sitesi No: 8-10D
34752 Ataşehir / İstanbul

info@elburz.com.tr

+90 535 370 75 18

www.elburz.com.tr

Ürünler ve dokümanlar

Kaynak: MARK ürün kataloğu ve teknik dokümanları. Kapasite aralıkları seri genelini ifade eder. Görseller: MARK Climate Technology.