mark

building climate technology

2026



TEKNİK KATALOG

ELEKTRİKLİ HAVA ISITMA

Endüstriyel ve ticari hacimler için
fanlı elektrikli ısıtma.

Elburz Mühendislik

Mühendislik ve teknik destek

KAPSAM

TANNER MDE
Kapasite ve hava debisi tabloları
Elektrik · Ölçüler · Kontrol

MARK Climate Technology

2026 Türkçe katalog serisi

mark
building climate technology

Elburz
Mühendislik

TEKNİK ÜRÜN KATALOĞU · 2026 TÜRKÇE

TANNER MDE

Elektrikli hava ısıtıcıları



Ürün dokümanları
ve ayrıntılı bilgi
MARK web sitesinde



Elektrikli hava ısıtıcıları

TANNER MDE, sürekli kullanıma uygun asma tip elektrikli bir hava ısıtıcısıdır. Yatay ayarlanabilir üfleme kanatları, sıcak havanın istenen bölgeye yönlendirilmesini sağlar. Güçlü aksiyal fanı sayesinde yüksek hava hareketi oluşturur; opsiyonel duvar konsoluyla duvara da monte edilebilir.

6 ile 51 kW arasındaki kapasite seçenekleriyle showroomlar, soyunma odaları, endüstriyel holler, gemiler ve garajlarda kullanılabilir.

Ünite haricî bir kademe seçiciyle kumanda edilebilir. Seçici aşağıdaki çalışma konumlarını sunar:
- Sadece havalandırma
- Yüksek ısıtma kademesi
- Düşük ısıtma kademesi

Standart termostat bağlantısı, mahal sıcaklığının ihtiyaca göre kontrol edilmesine imkân verir. Isıtma sonrasında çalışan fan gecikmesi, rezistansların güvenli biçimde soğutulmasına yardımcı olur.

ÜRÜN ÖZELLİKLERİ

- Aluzinc gövde
- 400 V besleme
- IP00B koruma sınıfı
- Uzun kullanım ömrü
- Düşük ses seviyesi
- Entegre elektronik termik koruma
- Güvenli soğutma için fan gecikme termostatı

SEÇİM VE UYGULAMA

PinTherm Infra Connect IoT ile termostat; bilgisayar, tablet veya akıllı telefon tarayıcısı üzerinden güvenli bulut ortamında uzaktan kontrol edilebilir. Opsiyonel Wi-Fi modülüyle LAN kablosu gereksinimi kaldırılabilir.

Ölçüler

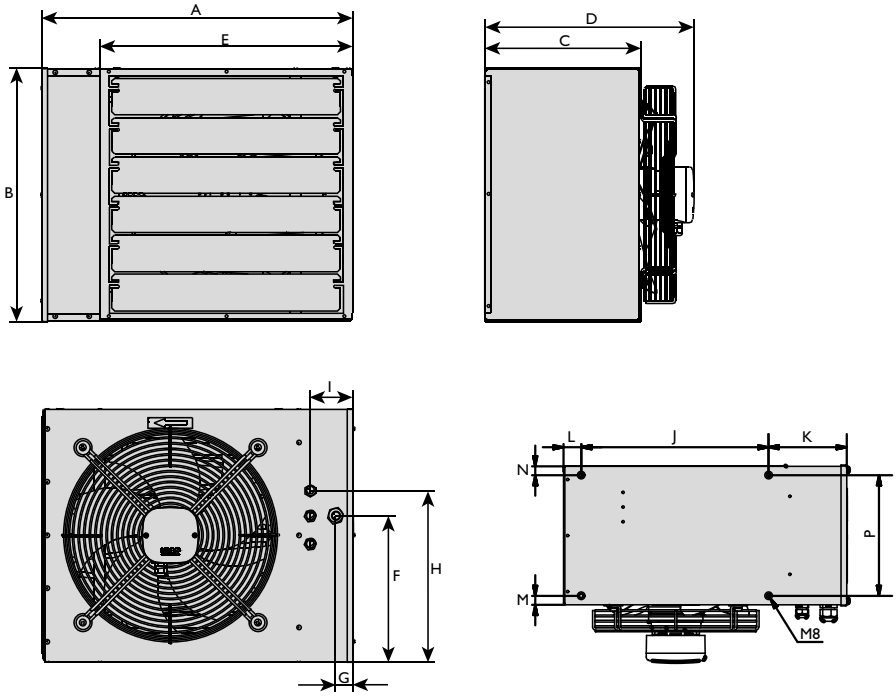

Tip	A	B	C	D	E	F	G	H	I	J	K	L	M	N	O	P
6	480	380	240	330	380	190	30	235	75	318	133	30	15	15	318	205
9	480	380	240	330	380	190	30	235	75	318	133	30	15	15	318	205
12	550	450	280	370	450	260	30	305	75	390	133	30	35	35	390	205
15	550	450	280	370	450	260	30	305	75	390	133	30	35	35	390	205
24	660	570	300	440	550	290	30	330	75	390	195	78	45	45	390	205
30	660	570	300	440	550	290	30	330	75	390	195	78	45	45	390	205
42	660	570	300	440	550	290	40	330	85	390	195	78	45	45	390	205
51	830	730	350	490	715	450	40	530	85	665	136	29	32	37	665	281

Teknik veriler

Tip		6	9	12	15	24	30	42	51
Nominal güç	kW	6	9	12	15	24	30	42	51
Güç kademeleri	kW	3+3	4,5+4,5	6+6	9+6	12+12	15+15	24+18	24+27
Besleme gerilimi (50Hz)	V	3x400V+N+PE							
Çekilen akım	A	8,7	13,0	17,3	21,7	34,7	43,4	60,7	73,7
Hava debisi	m^3/h	800	800	1600	1600	2800	2800	4450	6495
Devir	rpm	1400	1400	1000	1000	1000	1000	1400	1000
Delta T (ΔT)	K	22,5	33,8	22,6	28,2	25,7	32,1	28,3	23,6
Ağırlık	kg	13	14	19	20	30	32	36	53
5 m ses seviyesi	dB(A)	38	38	48	48	50	50	50	52
Atış	m	8	8	12	12	17	17	20	25
Koruma sınıfı	IP	00B	00B	00B	00B	00B	00B	00B	00B
Önerilen devre kesici	A	B16	B20	B25	B32	B50	B63	B80	B100
Önerilen ayırıcı şalter		0631164	0631164	0631147	0631148	0631149	0631149	0631144	0631145

Teknik seçim rehberi

Kapasiteyi çalışma koşuluyla birlikte okuyun

Isıl kapasite; su gidiş/dönüş sıcaklığı, mahal sıcaklığı, dış hava, fan devri ve bağıl nem gibi koşullara bağlıdır. Tablo dipnotları seçimin bir parçasıdır.

Model kodunu güç değeri sanmayın

Model adındaki sayı, net kapasiteyi birebir ifade etmeyebilir. Gazlı cihazlarda yakıt ısıl girdisi ile faydalı ısıl çıkış; elektrikli cihazlarda çekilen güç ile ısı pompası kapasitesi farklı kavramlardır.

Çizimler ve güvenlik mesafeleri

Ölçü çizimleri ve montaj mesafeleri orijinal üretici kataloğundan alınmıştır. Bağlantı yönü, aksesuar, baca, yoğuşma drenajı ve servis erişimi seçilen sürüme göre kontrol edilir.

Semboller

DB: kuru termometre; WB: yaş termometre; RH/rv: bağıl nem. NCV/Hi: alt ısıl değer; GCV/Hs: üst ısıl değer. L/U: uzunluk; W/G: genişlik; D: derinlik; H/Y: yükseklik. Şekillerdeki özgün harfler ve model kodları korunmuştur.

Kaynak ve teknik doğrulama

Kaynak: MARK Product Catalogue 2026, 0666033_000.PCEXP2026.pdf. Sayfa altında orijinal kaynak sayfası belirtilir. Bu Türkçe düzenleme seçim ve teklif desteği içindir; kesin seçim ile uygulamada üretici seçimi ve güncel montaj kılavuzu esas alınır.

Proje seçimi ve teknik destek
emre@elburz.com.tr | +90 535 370 75 18
www.elburz.com.tr



building climate technology

Elburz Mühendislik

Projenizi birlikte değerlendirelim

Uygulamanızı, bina ölçülerini, enerji altyapısını ve varsa proje veya şartnamenizi paylaşın. Uygun MARK ürünlerini ve teklif kapsamını birlikte netleştirelim.

Elburz Mühendislik ve İklimlendirme Sistemleri Ticaret ve Sanayi Limited Şirketi

İçerenköy Mah. Topçu İbrahim Sk.
Quick Tower Sitesi No: 8-10D
34752 Ataşehir / İstanbul

info@elburz.com.tr

+90 535 370 75 18

www.elburz.com.tr

Ürünler ve dokümanlar

Kaynak: MARK ürün kataloğu ve teknik dokümanları. Kapasite aralıkları seri genelini ifade eder. Görseller: MARK Climate Technology.